5 Montageübersichten und Anzugsdrehmomente

5.1 Anhängevorrichtung mit Querträger

Gilt für Q5:

1 - Anhängevorrichtung mit Querträger und Schaumteil rechts/ links
- ❑ Montage
  ⇒ Seite 21

2 - Befestigungsschrauben links und rechts
- ❑ M12x60
- ❑ 80 Nm + 180°
- ❑ (4x)
- ❑ Nach Demontage ersetzen

3 - Elektrische Steckverbindung Nachrüstleitungssatz „Steckdose“

4 - Elektrische Steckverbindung Nachrüstleitungssatz „Elektrische Entriegelung“

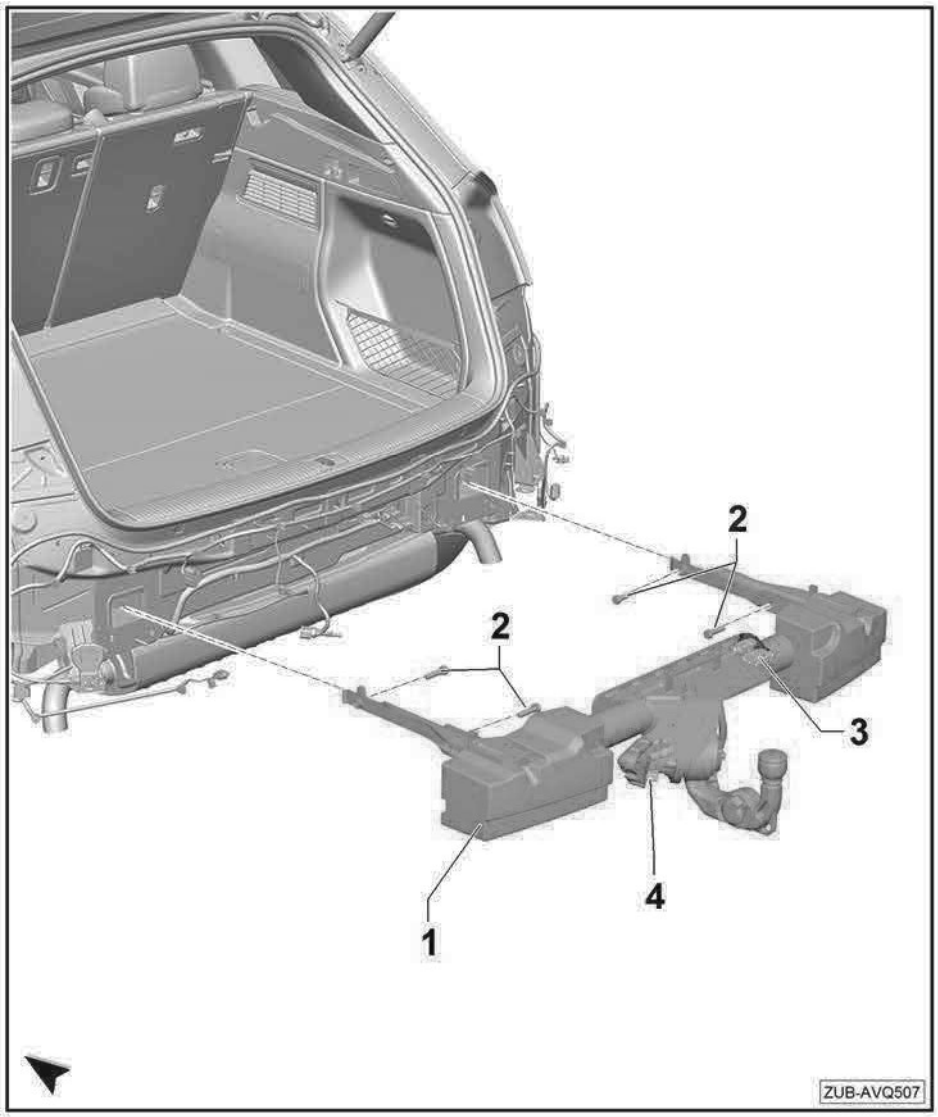

DE

Gilt für Q5 e:

1 - Anhängevorrichtung mit Querträger und Schaumteil rechts/ links
- ❑ Montage

2 - Befestigungsschrauben A und B

Obenliegender Befestigungspunkt
- ❑ M12x60
- ❑ 80 Nm + 180°
- ❑ (2x)
- ❑ Nach Demontage ersetzen

3 - Befestigungsschrauben C und D

Seitlicher Befestigungspunkt
- ❑ M10x45
- ❑ 75 Nm
- ❑ (2x)
- ❑ Nach Demontage ersetzen

4 - Elektrische Steckverbindung Nachrüstleitungssatz „Steckdose“

5 - Elektrische Steckverbindung Nachrüstleitungssatz „Elektrische Entriegelung“

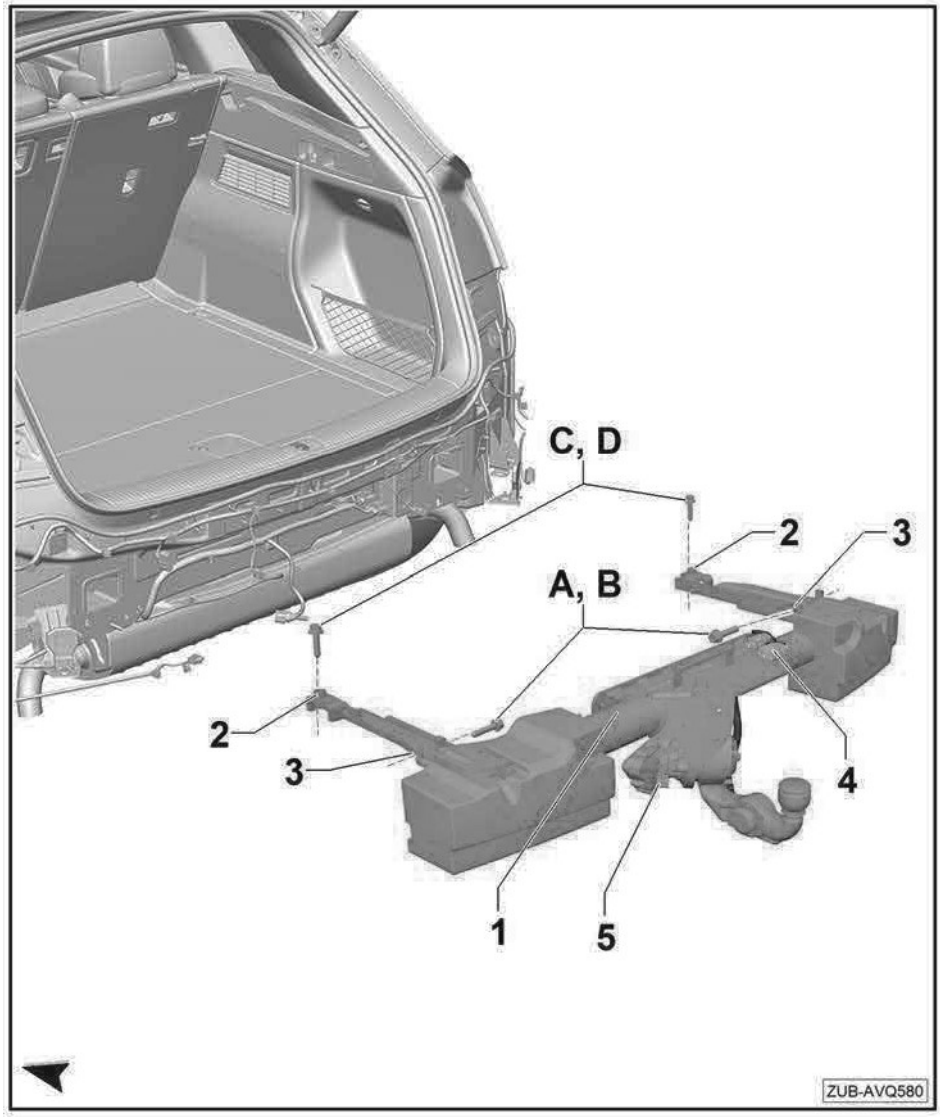

VORSCHAU / PREVIEW

Bitte beachten Sie:

Vollständige Einbauanleitungen sind stets Bestandteil unserer Nachrüstpakete.

Das Nachrüstpaket samt zugehöriger vollständiger Einbauanleitung ist unter

www.k-electronic-shop.de

bestellbar.

Wir freuen uns auf Ihre Bestellung.

k-electronic Fahrzeugtechnik

VORSCHAU - EINBAUANLEITUNG

Anleitungen werden am Tag des Warenausganges bequem per E-Mail versendet, zusätzlich sind diese in Ihrem persönlichen Kunden-Portal downloadbar*.

***insofern ein Kundenkonto im Bestellvorgang erstellt wurde.**

<u>Bitte beachten Sie:</u>
Die zu unseren Produkten gehörenden Einbauanleitungen können nicht vorab ausgegeben werden.

k-electronic® GmbH

IHR PROFI RUND UM DIE ORIGINALE NACHRÜSTUNG IHRES AUDI | VW | SEAT | SKODA

k-electronic® GmbH
Waldeckstraße 2
86529 Schrobenhausen / DE

Geschäftsführer: Michael Klettke

www.k-electronic.shop

www.k-electronic.de/Kontakt

FAQ www.k-electronic.de/FAQ-Technik

Sitz der Gesellschaft: Schrobenhausen
Amtsgericht Ingolstadt - HRB 7684
UST-IdNr: DE303993368
Gläubiger-ID: DE28ZZZ00001873602

Es gelten unsere allgemeinen Geschäfts- und Einkaufsbedingungen.

Bitte beachten Sie doch auch unsere FAQ / Häufig gestellte Fragen Bereiche!

Antworten auf häufig gestellte allgemeine Fragen finden Sie hier:

www.k-electronic.de/FAQ

Antworten auf häufig gestellte technische Fragen finden Sie hier:

www.k-electronic.de/FAQ-Technik

k-electronic® GmbH
Waldeckstraße 2
86529 Schrobenhausen / DE

Geschäftsführer: Michael Klettke

www.k-electronic.shop

www.k-electronic.de/Kontakt

FAQ www.k-electronic.de/FAQ-Technik

Sitz der Gesellschaft: Schrobenhausen
Amtsgericht Ingolstadt - HRB 7684
UST-IdNr: DE303993368
Gläubiger-ID: DE28ZZZ00001873602

Es gelten unsere allgemeinen Geschäfts- und Einkaufsbedingungen.